ηqddqγeΥ bΕ dəqƐbΥɜe d ɛɔɑbɔγ Jqddϒqγè

УДК 624.04 (07)
ББК 38.113я7
П60

Рецензент - доцент, кандидат технических наук, Р.С. Закируллин

Порядина Т.В., Мансуров Р.Ш.

П60 Расчет потерь тепла и инфильтрации помещений: методические указания к курсовому проектированию по дисциплине «Строительная теплофизика»/ Т.В. Порядина, Р.Ш. Мансуров; Оренбургский гос. ун-т. – Оренбург : ОГУ, 2011. – 40 с.

Основное содержание; рациональная организация процесса курсового проектирования; последовательность ввода данных, для обеспечения корректного расчета.

Методические указания к курсовому проектированию предназначены для студентов очной формы обучения, обучающихся в высшем учебном заведении по специальности 270109 - Теплогазоснабжение, вентиляция и гидромеханика.

УДК 624.04 (07)
ББК 38.113я7

© Т.В. Порядина,
Р.Ш. Мансуров, 2011
© ОГУ, 2011

ηqddqγeΥ bΕ dəqƐbΥɜe d ɛɔɑbɔγ Jqddϒqγè

ηqddqYeY bE deqEgEpeY e ecoaboY JqddYqYè

Содержание

Введение ……..……..……4
1 Правила обмера ……..……5
1.1 Разбивка поверхностей пола (а) и заглубленных частей наружных стен (б) на зоны I-IV ……..…..…….……6
2 Сведения о климате района застройки ……8
2.1 Коэффициент обеспеченности расчетных условий холодного периода года ……..……9
3 Формирование исходных данных …… ….14
3.1 Последовательность действий ……..……..……...……....14
3.2 Описание здания ….……....16
3.3 Ввод данных ……..……16
3.4 Общие данные ……..……18
4 Создание и описание ограждений …….……..…….....22
5 Конструкция пола……..……..……....25
6 Инструменты ……..……..……..……..…….27
6.1 Теплотехнический расчет ограждающих конструкций ……..……27
6.2 Теплопотери по укрупнённым показателям ……..…….....30
6.3 Наименование помещений ……..……..……30
6.4 Строительные материалы ……..……..……..30
7 Основные формулы ……..……..31
7.1 Приведение к условиям параметров «Б» ..……37
7.2 Удельная тепловая характеристика здания и определение теплопотерь по укрупненным показателям ……..……....38
Список использованных источников ……..……..……....40

ηqddqYeY bE deqEgEpeY e ecoaboY JqddYqYè

ηqddqγeY bƑ dəqƑgbΥɜə d ɛɔɑɒɔoγ Jqddϒqγè

Введение

В методическом указании приведён порядок работы в программе, предназначенной для расчёта тепловой мощности системы отопления: определения потерь тепла зданиями и сооружениями различного назначения по типовому и индивидуальному проектам с учётом потерь тепла на инфильтрацию и бытовых теплопоступлений. Расчет инфильтрации многоэтажных лабораторных зданий, институтов химического профиля.

При необходимости предварительно производится расчёт сопротивления теплопередаче слоистых ограждающих конструкций, определения температур на внутренней поверхности стен и в углах.

В качестве исходных данных задаются общие данные по объекту и данные по каждому ограждению помещений.

Результатом расчета является:

- основные потери тепла и потери на инфильтрацию через ограждающие конструкции;
- потери тепла по помещениям;
- теплопоступления от бытовых приборов для жилых помещений;
- потери тепла зданием;
- нагрузки на приборы системы отопления;
- сопротивления теплопередачи слоистых ограждающих конструкций.

ηqddqγeY bƑ dəqƑgbΥɜə d ɛɔɑɒɔoγ Jqddϒqγè

1 Правила обмера

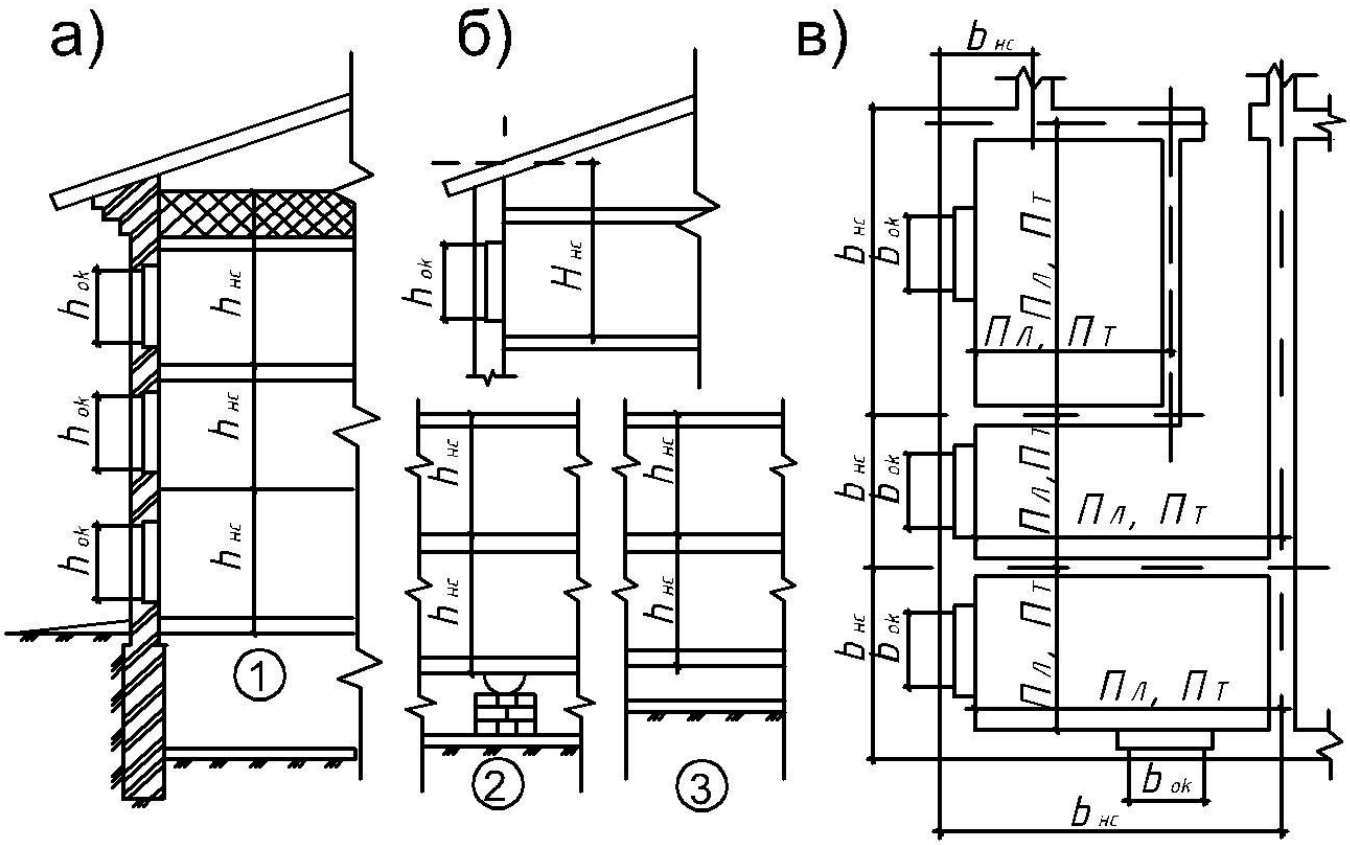


Рисунок 1 – Правила обмера площадей ограждающих конструкций

а) разрез здания с чердачным покрытием; б) разрез здания с совмещенным покрытием; в) план здания;1 - пол над подвалом; 2 - пол на лагах; 3 - пол на грунте.

По общим правилам обмера значения размеров принимаются:

1) площадь окон и дверей - по наименьшим размерам $(h_0 \cdot b_0)$ проемов в свету (рисунок 1, а, в);

2) площадь потолков и полов - по расстоянию между осями внутренних стен и расстоянию от внутренней поверхности наружных стен до осей внутренних стен $(П_Л \cdot П'_Л; П_Т \cdot П'_Т)$ и $(П_Л \cdot П''_Л; П_Т \cdot П''_Т)$ (рисунок 1,в);

3) высота стен первого этажа:

- по расстоянию от уровня чистого пола первого этажа до уровня чистого пола второго этажа (для пола на грунте): $h_{нс} = h_{эт}$ (рисунок 1, б 3);